aqua emotion

*Piscine coque - Einstückbecken - Piscina monoblocco*

# *ANDROS*

M = 1 : 50

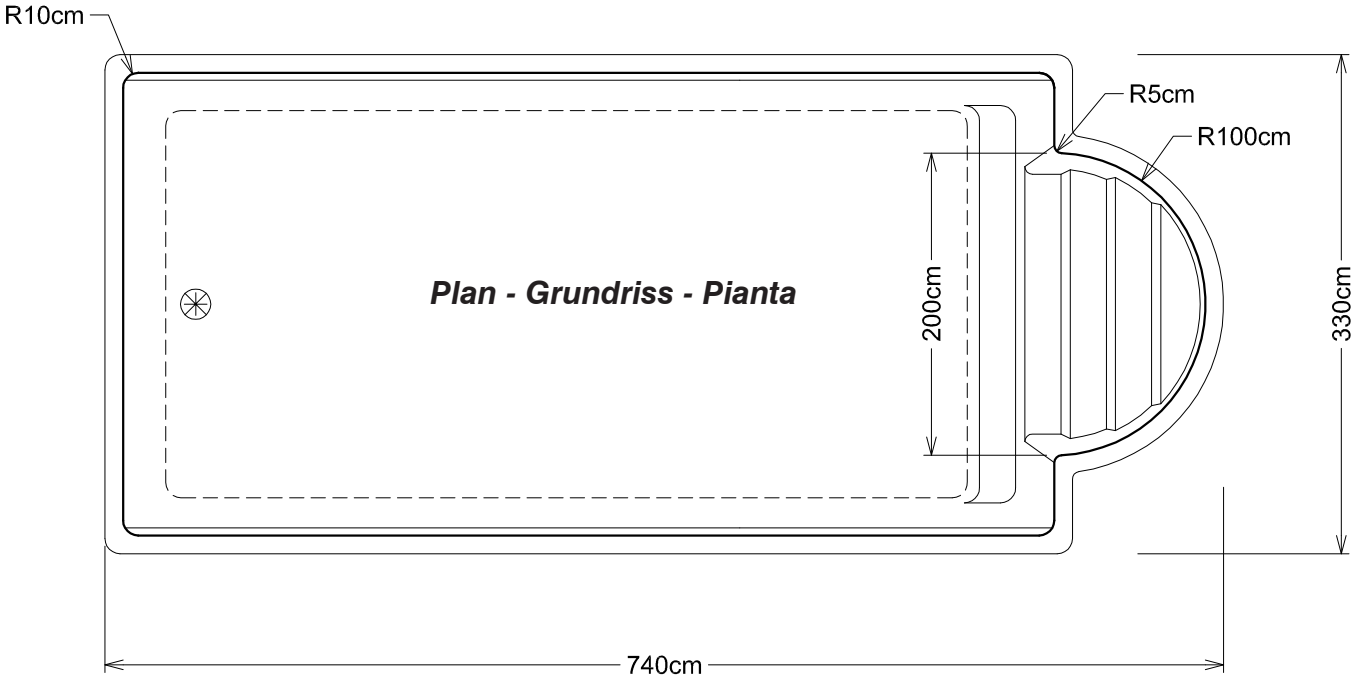


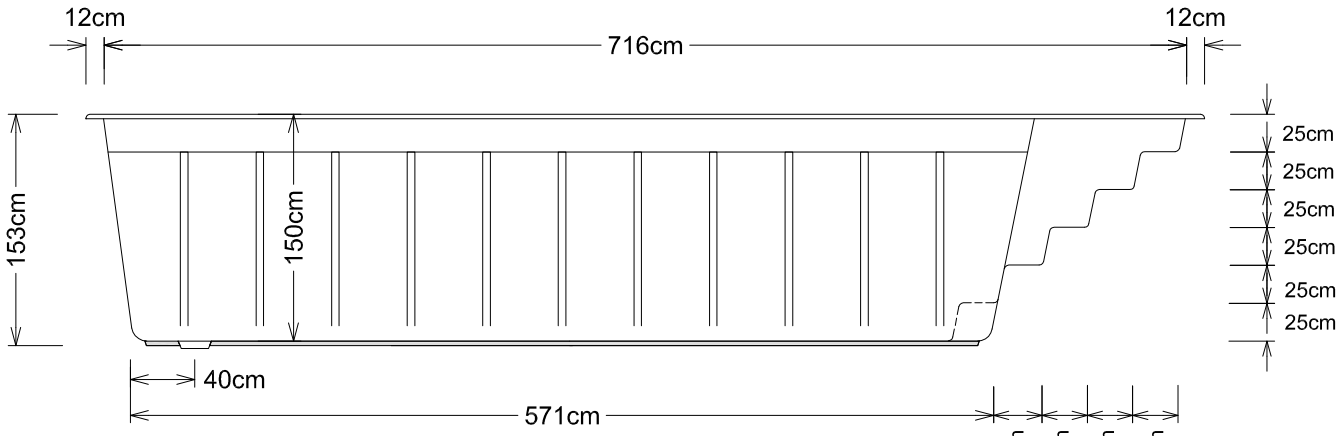


***Coupe latérale - Ansicht Treppenseite - Prospetto parte scala***

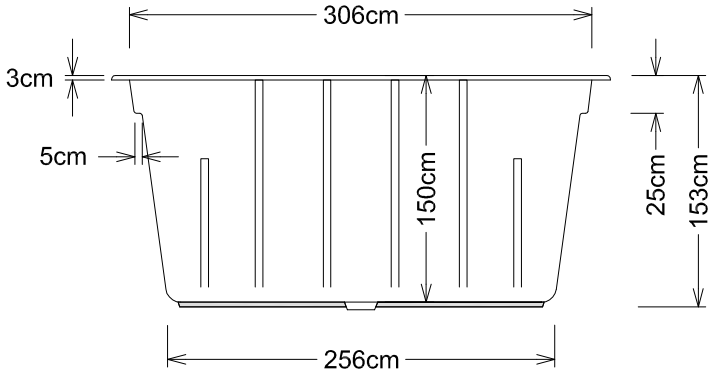


***Vue coupe skimmer - Ansicht Skimmerseite - Prospetto parte Skimmer***

aqua emotion

*Piscine coque - Einstückbecken - Piscina monoblocco*

# ANDROS

M = 1 : 50

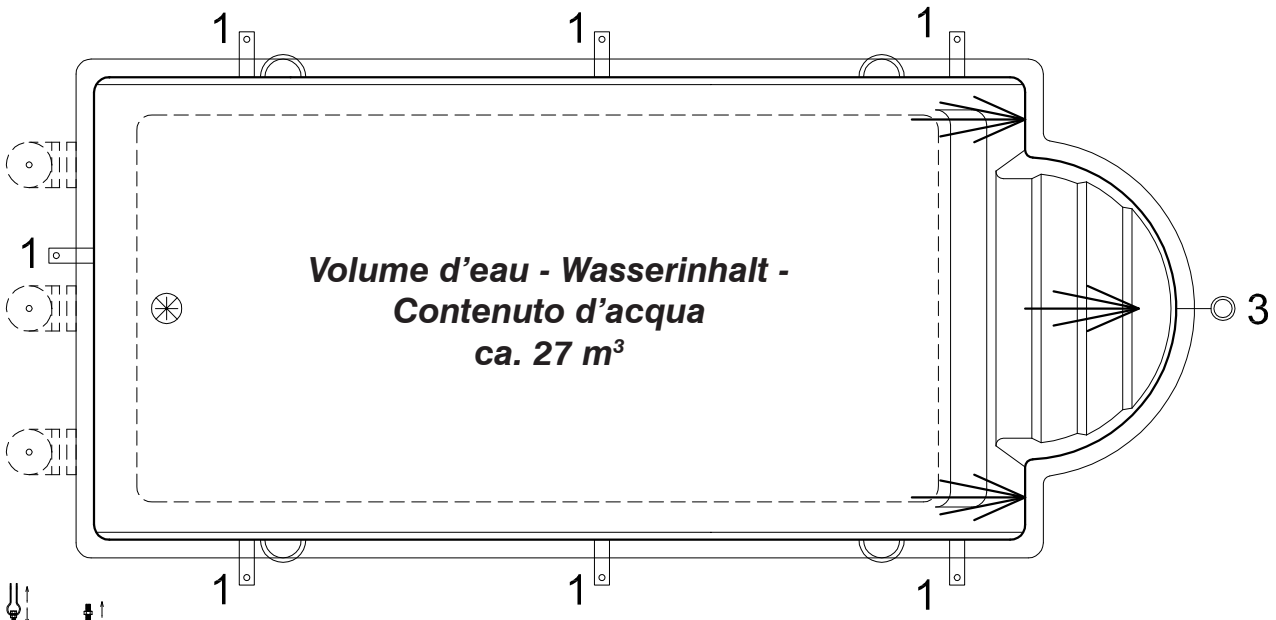


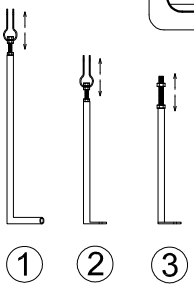


*1 = Renfort latéral / Beckenstützen seitlich / Tiranti laterali*
*2 = Renfort vertical / Beckenstützen vertikal (Zugstange) / Tiranti verticale*
*3 = Renfort pression / Beckenstützen vertikal M20 Druckstange / Tiranti a pressione verticale M20*

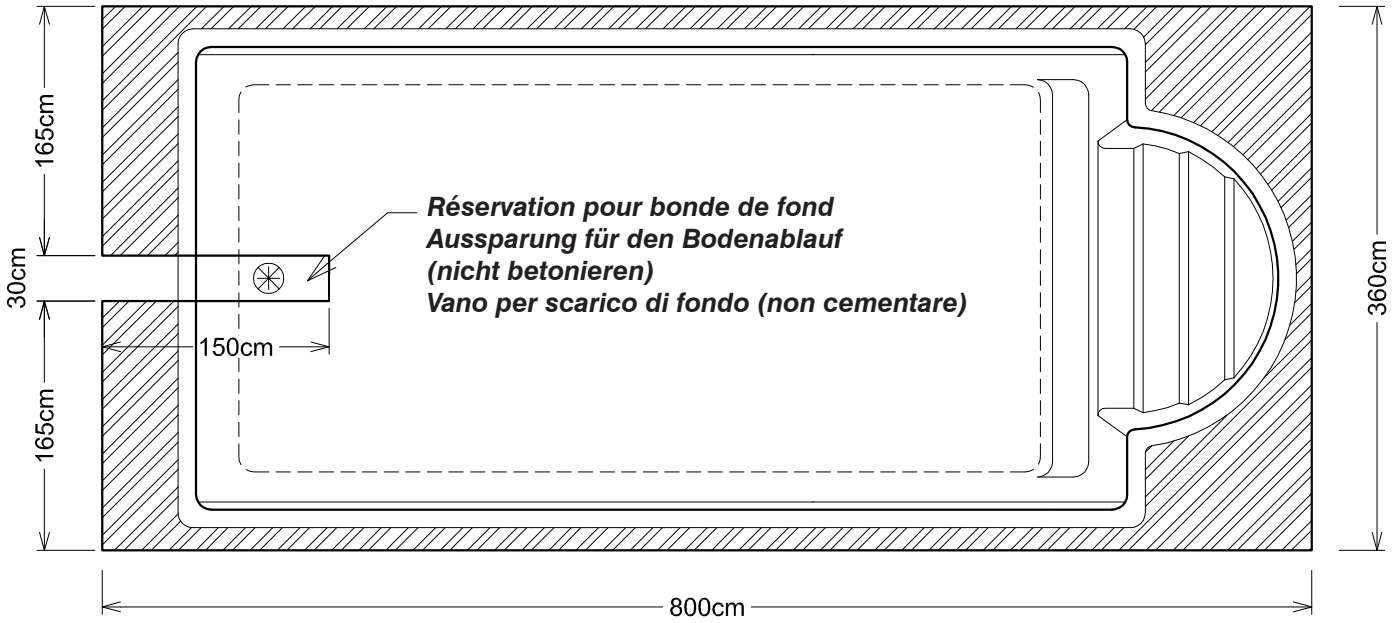


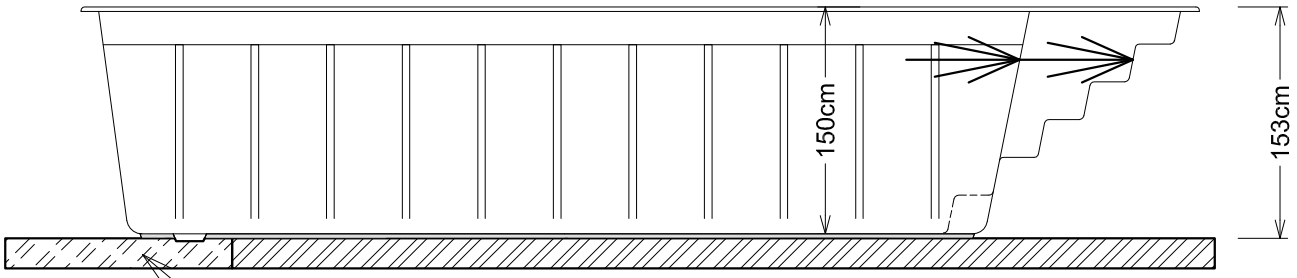


***Fondation béton armé 15 cm / Fundamentplatte armiert laut örtlichen Bodenverhältnissen***
***Soletta di cemento armato secondo la solidità del terreno***