aqua emotion

Piscine coque - Einstückbecken - Piscina monoblocco

BAHAMAS

M = 1 : 50

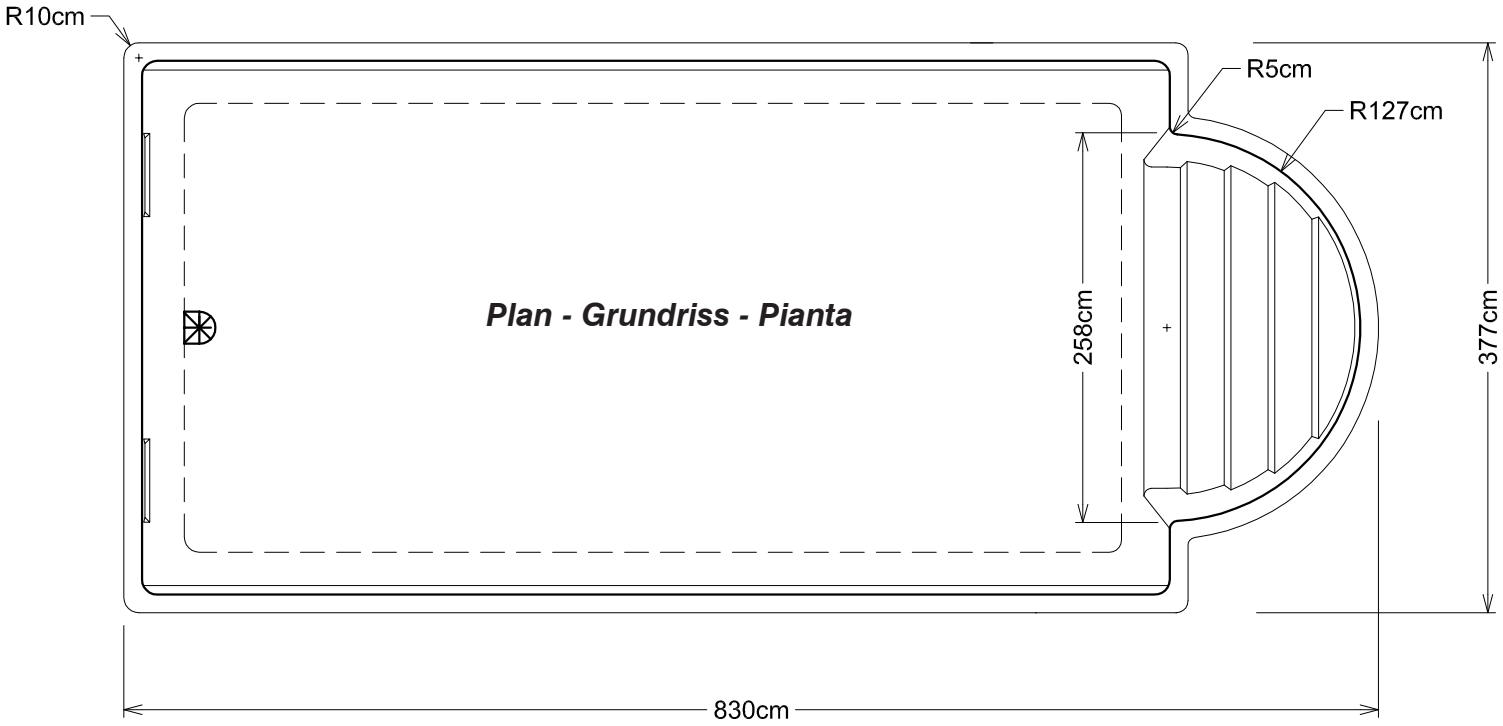

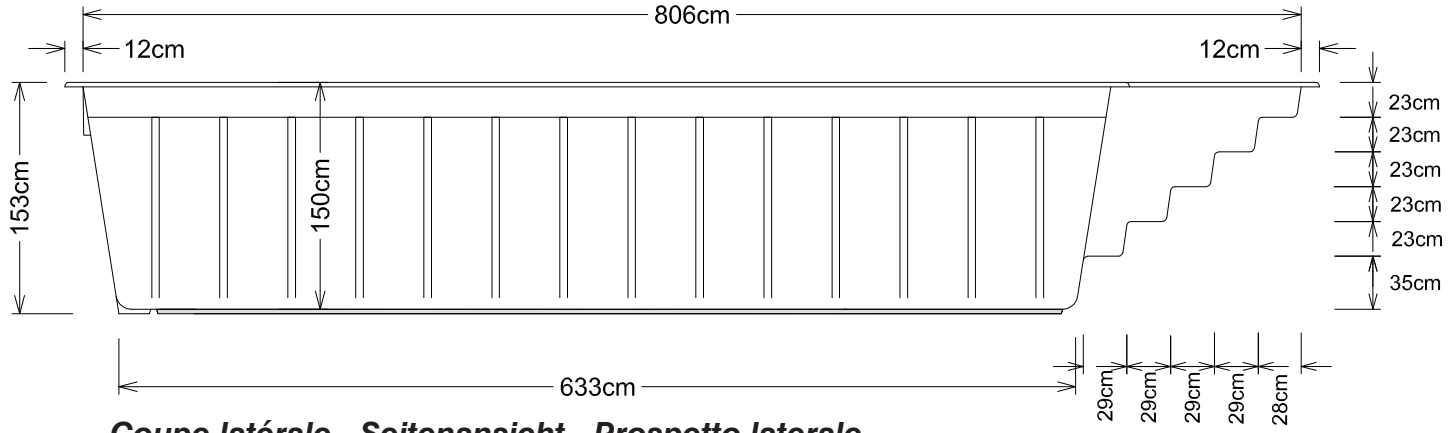

Coupe latérale - Seitenansicht - Prospetto laterale

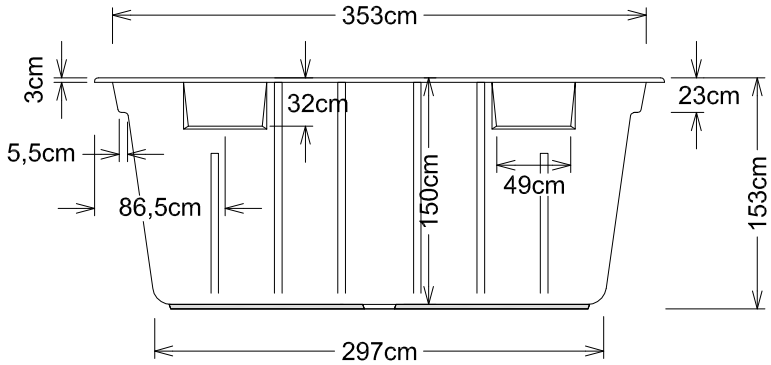

Vue coupe skimmer - Ansicht Skimmerseite - Prospetto parte Skimmer

aqua emotion

Piscine coque - Einstückbecken - Piscina monoblocco

BAHAMAS

M = 1 : 50

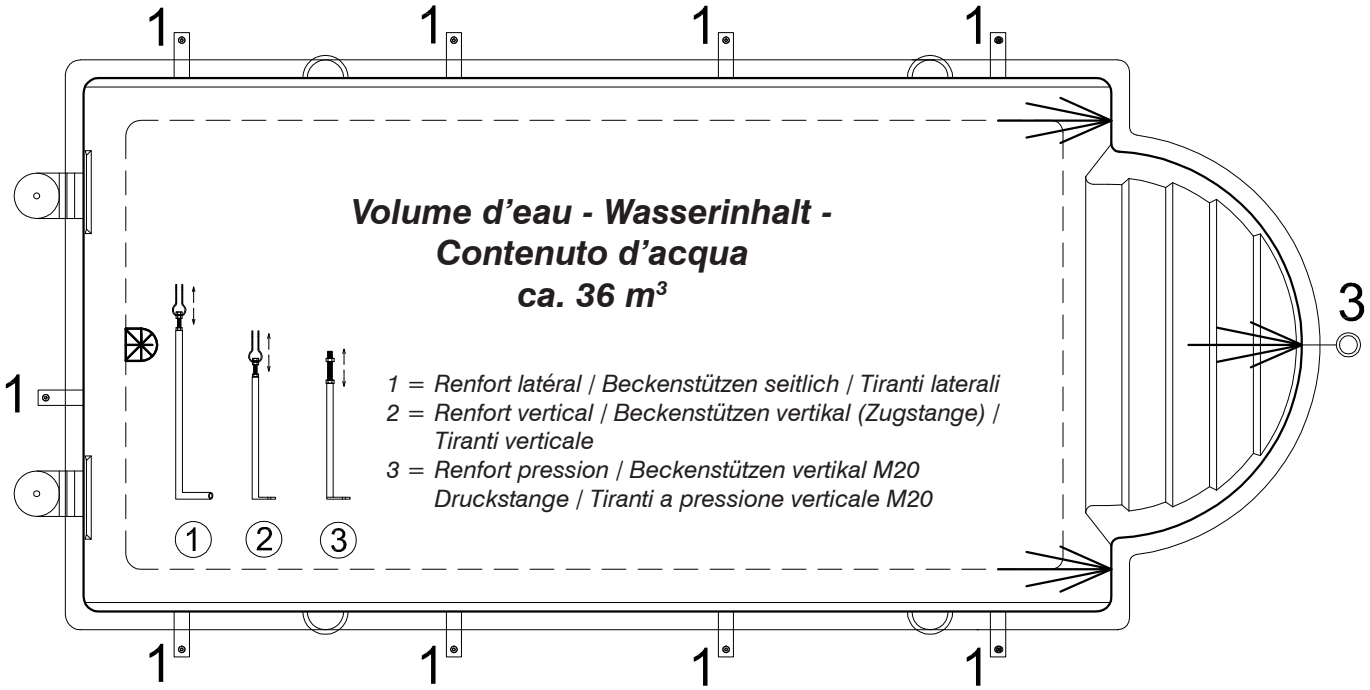

Volume d'eau - Wasserinhalt - Contenuto d'acqua
ca. 36 m³

1 = Renfort latéral / Beckenstützen seitlich / Tiranti laterali
2 = Renfort vertical / Beckenstützen vertikal (Zugstange) / Tiranti verticale
3 = Renfort pression / Beckenstützen vertikal M20 Druckstange / Tiranti a pressione verticale M20

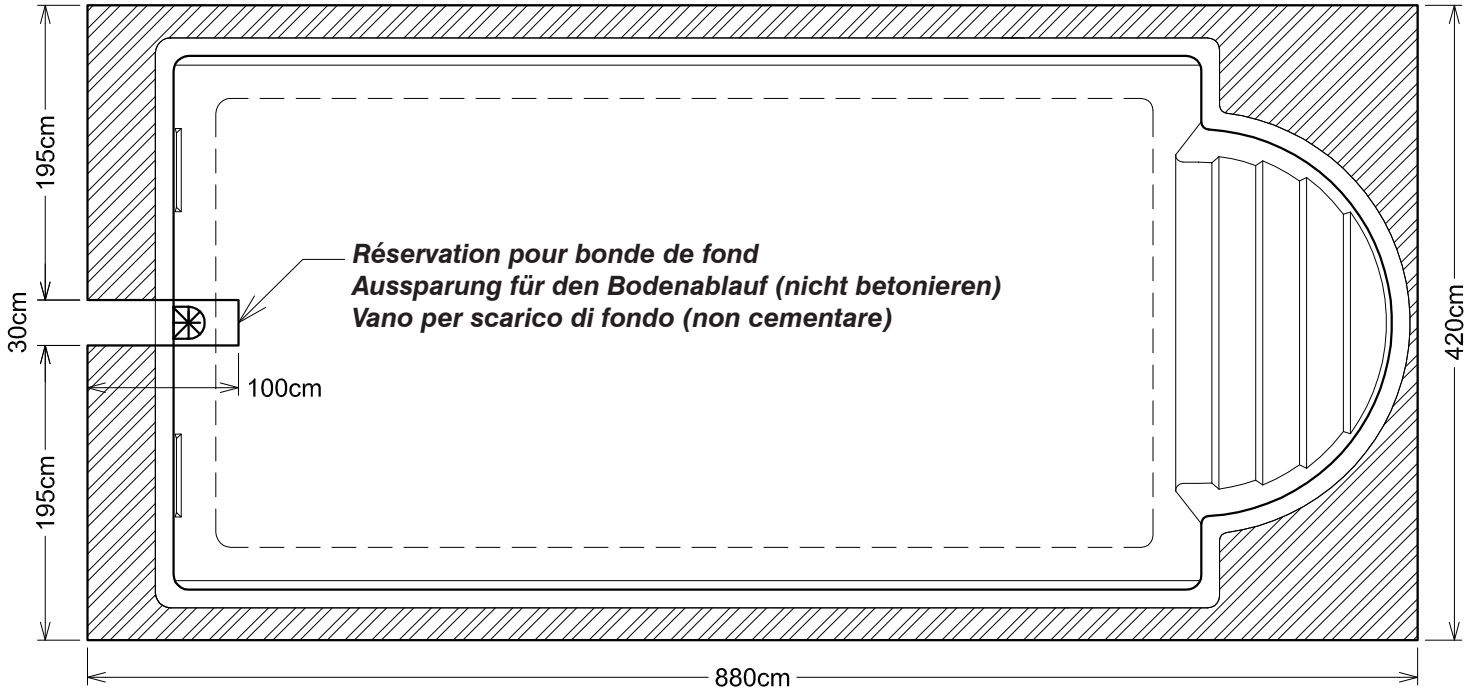

Réservation pour bonde de fond
Aussparung für den Bodenablauf (nicht betonieren)
Vano per scarico di fondo (non cementare)

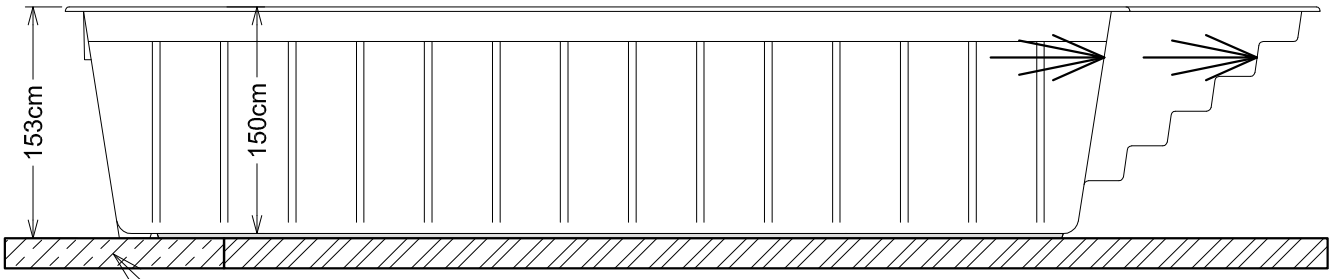

Fondation béton armé 15 cm / Fundamentplatte armiert laut örtlichen Bodenverhältnissen
Soletta di cemento armato secondo la solidità del terreno