aqua emotion

Piscine coque - Einstückbecken - Piscina monoblocco

GOMERA

M = 1 : 50

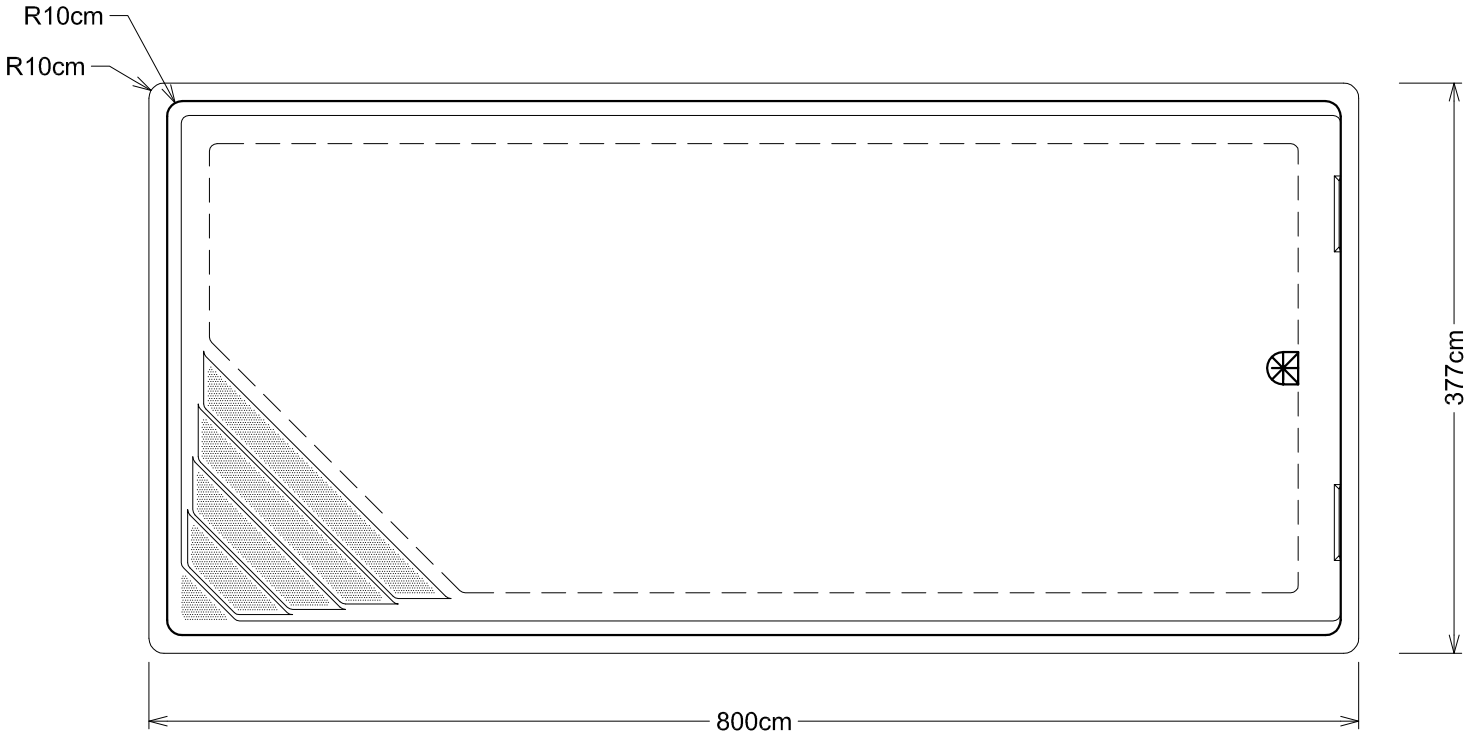

Plan - Grundriss - Pianta

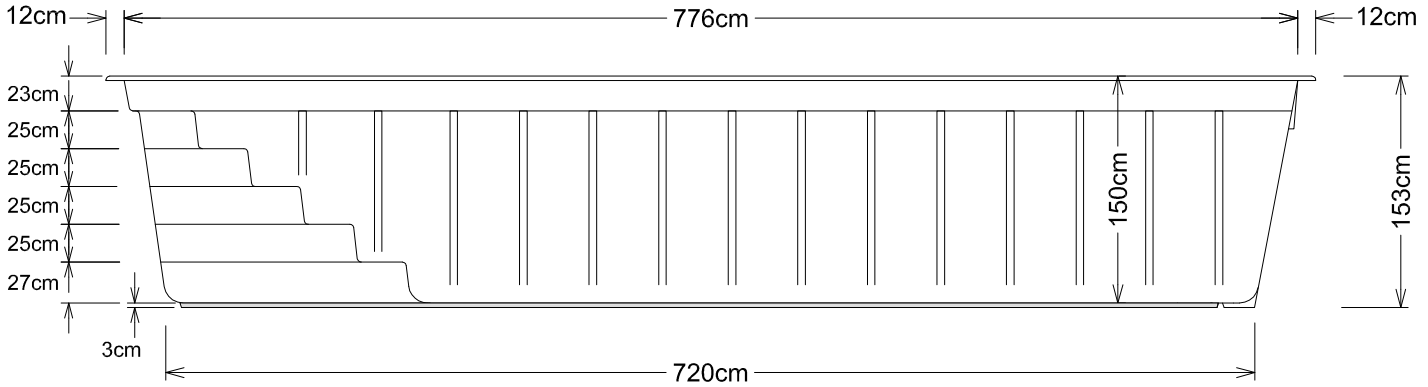

Coupe latérale - Ansicht Treppenseite - Prospetto parte scala

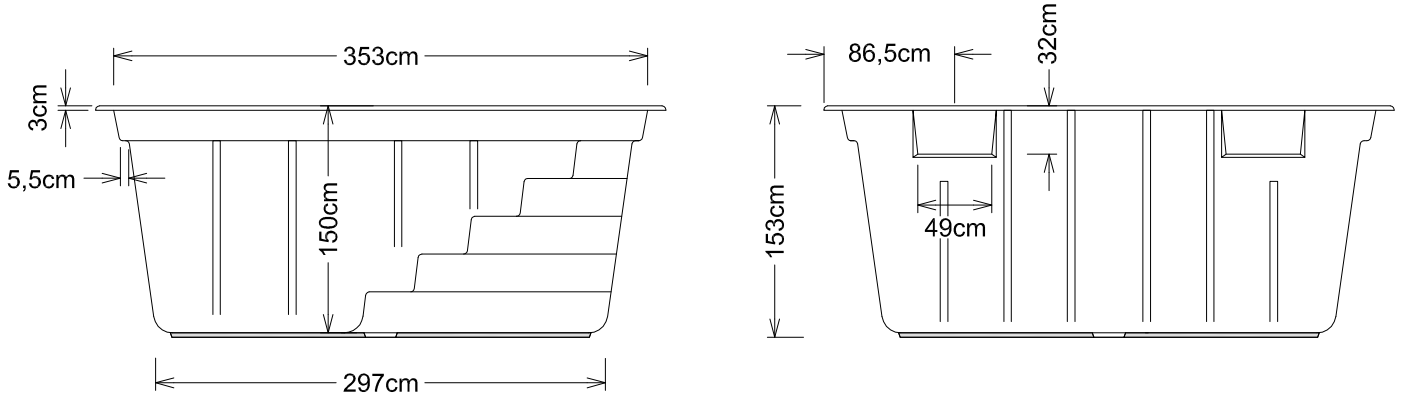

Vue coupe skimmer - Ansicht Treppenseite - Prospetto parte scala

aqua emotion

Piscine coque - Einstückbecken - Piscina monoblocco

GOMERA

M = 1 : 50

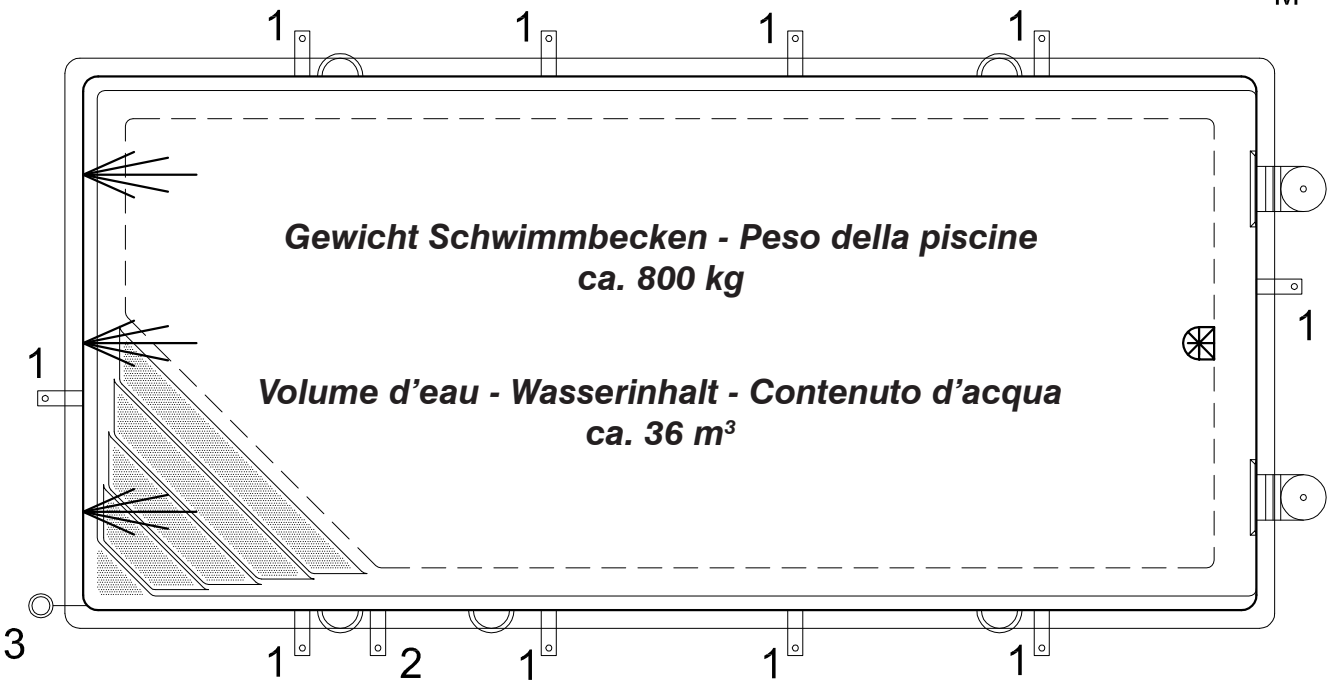

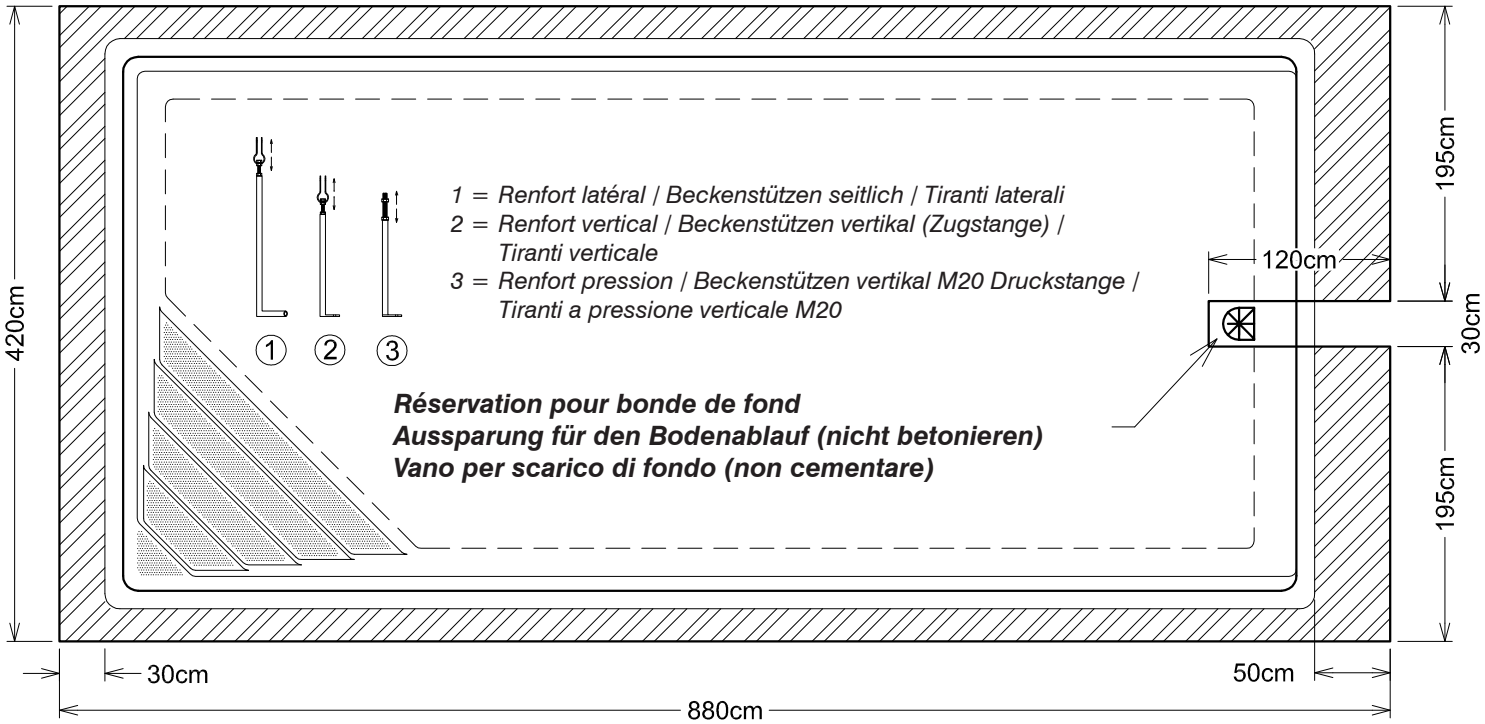

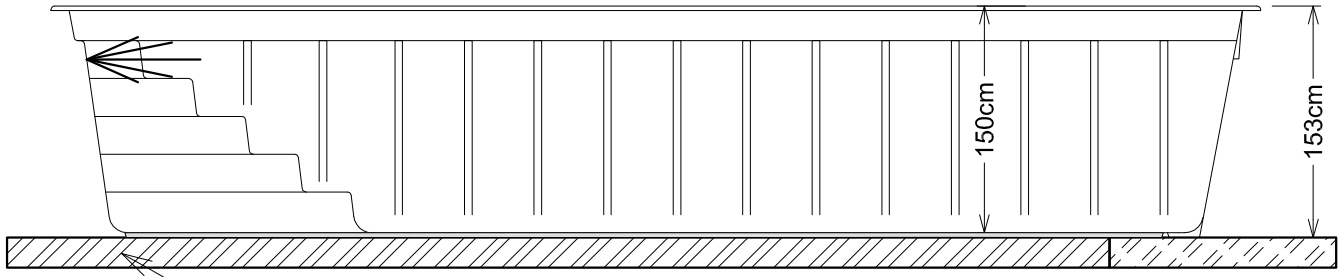

Fondation béton armé 15 cm / Fundamentplatte armiert laut örtlichen Bodenverhältnissen
Soletta di cemento armato secondo la solidità del terreno